СВЯЗЬСТРОЙДЕТАЛЬ

материалы для строительства и ремонта связи

Инструкция по входному контролю железобетонных элементов колодцев «ККСр» и колец типа «КО», производства ЗАО «СВЯЗЬСТРОЙДЕТАЛЬ».

СОГЛАСОВАНО

Технический директор

Козлов А. С.

Коммерческий директор

Янчевская О.А.

Заместитель коммерческого директора

Ющенко М.В.

Начальник отдела контроля качества

Меньшов Н. М.

РАЗРАБОТАНА

Начальник лаборатории контроля качества ЖБИ

Моргунова Н. Г.

Менеджер по развитию продукта

Мазиев Р. Р.

Закрытое акционерное общество «СВЯЗЬСТРОЙДЕТАЛЬ»
115088, Россия, г. Москва, ул. Южнопортовая, 7а
mail@ssd.ru ■ www.ssd.ru
Тел.: +7 495-786-34-34

Настоящая инструкция разработана компанией ЗАО «СВЯЗЬСТРОЙДЕТАЛЬ» - изготовителем железобетонных изделий предназначенных для строительства кабельной канализации связи.

Данная инструкция предоставляет техническую информацию и указывает на технологические особенности изделий, согласно которым рекомендуется в дополнении к приёмке согласно ГОСТ 13015-2020 осуществлять входной контроль и идентифицировать изделия производимые компанией ЗАО «СВЯЗЬСТРОЙДЕТАЛЬ».

Железобетонные элементы колодцев кабельной канализации связи «ККСр» и кольца типа «КО» изготавливаются в соответствии с ТУ 23.61.12-089.27564371-2017 «Элементы железобетонных конструкций кабельной канализации» взамен устаревшего ТУ 45 1418-83 и ГОСТ 13015 -2012 «Изделия бетонные и железобетонные для строительства. Общие технические требования. Правила приемки, маркировки, транспортирования и хранения».

Компания ЗАО «СВЯЗЬСТРОЙДЕТАЛЬ» выпускает линейку железобетонных изделий, отличающихся друг от друга техническими характеристиками (прочностные нагрузки, класс бетона по прочности на сжатие, марка по морозостойкости и водонепроницаемости). Характеристики бетона зависят от заданных условий эксплуатации изделий.

Слабоагрессивные условия эксплуатации применяют для устройств, установленных вне проезжей части дороги при отсутствии агрессивных грунтов и грунтовых вод.

Сильноагрессивные условия эксплуатации применяют для устройств, установленных на проезжей части дорог, а также во всех случаях, когда это обусловлено агрессивностью грунтов и грунтовых вод.

Заданные технические характеристики бетона отвечают требованиям ТУ 23.61.12.083.27564371-2017, что подтверждается сертификатом соответствия системы «МОССТРОЙСЕРТ».

Потребитель вправе самостоятельно принимать решение по выбору характеристик бетона, исходя из технических и проектных требований к железобетонным изделиям.

Перечень номеров Сертификатов Соответствия:

- B25 F2 200 W8 Сертификат Соответствия № RU.MOC.006.005.00149
- B22,5 F2 200 W6 Сертификат Соответствия № RU.MOC.006.005.00211
- B20 F1 100 W4 Сертификат Соответствия № RU.MOC.006.005.00148
- B15 F1 50 W2 Сертификат Соответствия № RU.MOC.006.005.00147

Образцы Сертификата Соответствия предоставлены ниже.

СИСТЕМА ДОБРОВОЛЬНОЙ СЕРТИФИКАЦИИ «МОССТРОЙСЕРТ»

Регистрационный № РОСС RU.31339.04ЖУЯ0

Орган по сертификации "Стромсертификация" № RU.MCC.AO.374
105187, г. Москва, 1-я ул. Измайловского Зверинца, д. 19А, стр. 5, тел. (499) 166-62-00

СЕРТИФИКАТ СООТВЕТСТВИЯ

№ RU.MOC.006.005.00149

Срок действия с 12 февраля 2018 г. по 11 февраля 2021 г.

Выдан: ЗАО «СВЯЗЬСТРОЙДЕТАЛЬ»
115088, Москва, ул. Южнопортовая, д.7а

Настоящий сертификат удостоверяет, что элементы железобетонных конструкций кабельной канализации из бетона класса В 25 $F_2$200 W8
(серийный выпуск)

код ОКПД2 **23.61.12.160**

Соответствует требованиям: ТУ 23.61.12-083-27564371-2017 «Элементы железобетонных конструкций кабельной канализации»

Предоставляет право на применение Знака соответствия Системы «МОССТРОЙСЕРТ»

Сертификат соответствия выдан на основании:
- протокол сертификационных испытаний от 12.02.2018 г. № 485-3, проведенных ИЛ «Лаборатория испытаний строительных материалов и конструкций» ООО «НИПТИ «Стройиндустрия» (аттестат аккредитации № RU.MCC.АЛ.420);
- отчет по результатам анализа состояния производства продукции от 12.02.2018 г. № 485-3;
- решение о выдаче сертификата соответствия от 12.02.2018 г. № 485-3;

Дополнительная информация:
-подтверждение действия сертификата соответствия без регистрации в Реестре Системы «МОССТРОЙСЕРТ» недействительно.
- действие сертификата соответствия не имеет территориальных ограничений.

Руководитель органа по сертификации — Перервенко Д.В.

Эксперт — Перервенко Д.В.

М.П.

Зарегистрирован в Реестре Системы «МОССТРОЙСЕРТ» 12 февраля 2018 г.

Подтверждение действия сертификата соответствия.

12.02.2019 г.	12.02.2020 г.	12.08.2020 г.
Регистрация в Реестре МОС №	Регистрация в Реестре МОС №	Регистрация в Реестре МОС №
(подпись)	(подпись)	(подпись)
М.П.	М.П.	М.П.

Сертификат соответствия без отметки о подтверждении его действия недействителен

СИСТЕМА ДОБРОВОЛЬНОЙ СЕРТИФИКАЦИИ
«МОССТРОЙСЕРТ»
Регистрационный № РОСС RU.31339.04ЖУЯ0

Орган по сертификации "Стромсертификация" № RU.MCC.AO.374
105187, г. Москва, 1-я ул. Измайловского Зверинца, д. 19А, стр. 5, тел. (499) 166-62-00

СЕРТИФИКАТ СООТВЕТСТВИЯ

№ RU.MOC.006.005.00148

Срок действия с 12 февраля 2018 г. по 11 февраля 2021 г.

Выдан: ЗАО «СВЯЗЬСТРОЙДЕТАЛЬ»
115088, Москва, ул. Южнопортовая, д.7а

Настоящий сертификат удостоверяет, что элементы железобетонных конструкций кабельной канализации из бетона класса В 20 $F_1$100 W4
(серийный выпуск)

код ОКПД2 **23.61.12.160**

Соответствует требованиям: ТУ 23.61.12-083-27564371-2017 «Элементы железобетонных конструкций кабельной канализации»

Предоставляет право на применение Знака соответствия Системы «МОССТРОЙСЕРТ»

Сертификат соответствия выдан на основании:
- протокол сертификационных испытаний от 12.02.2018 г. № 485-2, проведенных ИЛ «Лаборатория испытаний строительных материалов и конструкций» ООО «НИПТИ «Стройиндустрия» (аттестат аккредитации № RU.MCC.АЛ.420);
- отчет по результатам анализа состояния производства продукции от 12.02.2018 г. № 485-2;
- решение о выдаче сертификата соответствия от 12.02.2018 г. № 485-2;

Дополнительная информация:
-подтверждение действия сертификата соответствия без регистрации в Реестре Системы «МОССТРОЙСЕРТ» недействительно.
- действие сертификата соответствия не имеет территориальных ограничений.

Руководитель
органа по сертификации — Перервенко Д.В.

Эксперт — Перервенко Д.В.

М.П.

Зарегистрирован в Реестре Системы «МОССТРОЙСЕРТ» 12 февраля 2018 г.

Подтверждение действия сертификата соответствия:

12.02.2019 г.	12.02.2020 г.	12.08.2020 г.
Регистрация в Реестре	Регистрация в Реестре	Регистрация в Реестре
МОС № 7-15-119	МОС №_____	МОС №_____
(подпись)	(подпись)	(подпись)
М.П.	М.П.	М.П.

Сертификат соответствия без отметки о подтверждении его действия недействителен

СИСТЕМА ДОБРОВОЛЬНОЙ СЕРТИФИКАЦИИ
«МОССТРОЙСЕРТ»
Регистрационный № РОСС RU.31339.04ЖУЯ0

Орган по сертификации "Стромсертификация" № RU.MCC.AO.374
105187, г. Москва, 1-я ул. Измайловского Зверинца, д. 19А, стр. 5, тел. (499) 166-62-00

СЕРТИФИКАТ СООТВЕТСТВИЯ

№ RU.MOC.006.005.00147

Срок действия с 12 февраля 2018 г. по 11 февраля 2021 г.

Выдан: ЗАО «СВЯЗЬСТРОЙДЕТАЛЬ»
115088, Москва, ул. Южнопортовая, д.7а

Настоящий сертификат удостоверяет, что элементы железобетонных конструкций кабельной канализации из бетона класса В 15 $F_1$50 W2
(серийный выпуск)

код ОКПД2 **23.61.12.160**

Соответствует требованиям: ТУ 23.61.12-083-27564371-2017 «Элементы железобетонных конструкций кабельной канализации»

Предоставляет право на применение Знака соответствия Системы «МОССТРОЙСЕРТ»

Сертификат соответствия выдан на основании:
- протокол сертификационных испытаний от 12.02.2018 г. № 485-1, проведенных ИЛ «Лаборатория испытаний строительных материалов и конструкций» ООО «НИПТИ «Стройиндустрия» (аттестат аккредитации № RU.MCC.АЛ.420);
- отчет по результатам анализа состояния производства продукции от 12.02.2018 г. № 485-1;
- решение о выдаче сертификата соответствия от 12.02.2018 г. № 485-1;

Дополнительная информация:
-подтверждение действия сертификата соответствия без регистрации в Реестре Системы «МОССТРОЙСЕРТ» недействительно.
- действие сертификата соответствия не имеет территориальных ограничений.

Руководитель органа по сертификации — Перервенко Д.В.

Эксперт — Перервенко Д.В.

М.П.

Зарегистрирован в Реестре Системы «МОССТРОЙСЕРТ» 12 февраля 2018 г.

Подтверждение действия сертификата соответствия:

12.02.2019 г.	12.02.2020 г.	12.08.2020 г.
Регистрация в Реестре МОС № 7-15-118	Регистрация в Реестре МОС №_____	Регистрация в Реестре МОС №_____
(подпись)	(подпись)	(подпись)
М.П.	М.П.	М.П.

Сертификат соответствия без отметки о подтверждении его действия недействителен

СИСТЕМА ДОБРОВОЛЬНОЙ СЕРТИФИКАЦИИ
«МОССТРОЙСЕРТ»
Регистрационный № РОСС RU.31339.04ЖУЯ0

Орган по сертификации "Стромсертификация" № RU.MCC.AO.374
105187, г. Москва, 1-я ул. Измайловского Зверинца, д. 19А, стр. 5, тел. (499) 166-62-00

СЕРТИФИКАТ СООТВЕТСТВИЯ

№ RU.MOC.006.005.00211

Срок действия с 30 января 2019 г. по 30 января 2022 г.

Выдан: ЗАО «СВЯЗЬСТРОЙДЕТАЛЬ»
115088, Москва, ул. Южнопортовая, д.7а

Настоящий сертификат удостоверяет, что элементы железобетонных конструкций кабельной канализации из бетона класса В 22,5 $F_2$200 W6
(серийный выпуск)

код ОКПД2 **23.61.12.160**

Соответствует требованиям: ТУ 23.61.12-083-27564371-2017 «Элементы железобетонных конструкций кабельной канализации»

Предоставляет право на применение Знака соответствия Системы «МОССТРОЙСЕРТ»

Сертификат соответствия выдан на основании:
- протокол сертификационных испытаний от 30.01.2019 г. № 506-1, проведенных ИЛ «Лаборатория испытаний строительных материалов и конструкций» ООО «НИПТИ «Стройиндустрия» (аттестат аккредитации № RU.MCC.АЛ.420);
- отчет по результатам анализа состояния производства продукции от 30.01.2019 г. № 506-1;
- решение о выдаче сертификата соответствия от 30.01.2019 г. № 506-1;

Дополнительная информация:
-подтверждение действия сертификата соответствия без регистрации в Реестре Системы «МОССТРОЙСЕРТ» недействительно.
- действие сертификата соответствия не имеет территориальных ограничений.

Руководитель органа по сертификации — Перервенко Д.В.

Эксперт — Перервенко Д.В.

М.П.

Научно-исследовательский проектно-технологический институт «Стройиндустрия» Общество с ограниченной ответственностью ОГРН 1117746019183 НИПТИ «Стройиндустрия» МОСКВА

Зарегистрирован в Реестре Системы «МОССТРОЙСЕРТ» 30 января 2019 г.

Подтверждение действия сертификата соответствия:

30.01.2020 г.	30.01.2021 г.	30.07.2021 г.
Регистрация в Реестре МОС №_____	Регистрация в Реестре МОС №_____	Регистрация в Реестре МОС №_____
(подпись)	(подпись)	(подпись)
М.П.	М.П.	М.П.

Сертификат соответствия без отметки о подтверждении его действия недействителен

1 Входной контроль

1. При осуществлении входного контроля партии железобетонных изделий элементов «ККСр» и «КО» следует проверять сопроводительную документацию, подтверждающую качество изделий.

1.1. Каждая поставляемая партия изделий, производимая компанией ЗАО «СВЯЗЬСТРОЙДЕТАЛЬ», сопровождается документами, подтверждающими качество изделий:

- паспорт качества;
- Сертификат Соответствия Системы «МОССТРОЙСЕРТ».

Действие Сертификата Соответствия подтверждается в начале каждого нового периода.

1.1.1. Паспорт качества содержит в себе следующую информацию:

- Наименование и адрес предприятия – изготовителя;
- Номер и дата выдачи документа;
- Наименование и марка изделий;
- Номер партии изделий;
- Дата изготовления;
- Число изделий каждой марки;
- Проектный класс бетона по прочности;
- Отпускная прочность;
- Марка бетона по морозостойкости;
- Марка бетона по водонепроницаемости;
- Обозначение стандарта (ТУ 23.61.12-083-27564371-2017);
- Номер сертификата соответствия системы «МОССТРОЙСЕРТ».

При возникновении подозрения в подлинности паспорта ЗАО «СВЯЗЬСТРОЙДЕТАЛЬ» заказчик может обратиться в отдел контроля качества компании в целях подтверждения или опровержения.

Контакты отдела контроля качества:
Почта : okk@ssd.ru
Телефон : +7 (495) 786-34-34

Начальник Отдела контроля качества
Меньшов Никита Михайлович
Тел. +7 (495) 786-34-43, доб. 351
menshov@ssd.ru

Начальник лаборатории контроля качества ЖБИ
Моргунова Надежда Григорьевна
тел: +7 (495) 786-34-43, доб. 242
morgunova@ssd.ru

Образец паспорта см. ниже.

СВЯЗЬСТРОЙДЕТАЛЬ

МАТЕРИАЛЫ ДЛЯ СТРОИТЕЛЬСТВА И РЕМОНТА ЛИНИЙ СВЯЗИ

Паспорт качества № 799 от **20.04.2020**

на железобетонные изделия

Сертификат соответствия № RU.MOC.006.005.00148

Номенклатурный номер	Наименование	Количество изделий каждой марки, шт
110402-00002	Плита разгрузочная для ККСр-1,ККСр-2 "ОП-1к-У"	2,00

Номер партии №:	7/В; 8/В; 9/В
Дата изготовления изделий:	12.03.2020; 13.03.2020; 16.03.2020
Проектный класс бетона по прочности:	В20
Марка бетона по морозостойкости:	F1 100
Марка бетона по водонепроницаемости:	W4
Требуемая прочность бетона в проектном возрасте:	100%
Отпускная прочность бетона:	70%
Категория лицевой бетонной поверхности:	А-7 (поверхность невидимая в условиях эксплуатации)
Обозначение стандарта или технических условий:	ТУ 23.61.12-083-27564371-2017 (взамен ТУ 45 1418)
Наименование предприятия-потребителя:	ООО"ИКМ"
Выполнена гидроизоляция наружных поверхностей ж/б изделий:	НЕТ
Номер товарной накладной:	423 396

Предприятие -изготовитель гарантирует достижение требуемой прочности бетона в проектном возрасте при условии его твердения в нормальных условиях по ГОСТ 10180

подпись

Моргунова Н.Г

ФИО

МП

ЗАКРЫТОЕ АКЦИОНЕРНОЕ ОБЩЕСТВО «СВЯЗЬСТРОЙДЕТАЛЬ» • МОСКВА • для Паспорта качества ЖБИ

Примечание: перевозка и хранение изделий должны производиться в соответствии с требованиями нормативной документации.

Закрытое акционерное общество «СВЯЗЬСТРОЙДЕТАЛЬ»
115088, Россия, г. Москва, ул. Южнопортовая, 7а
Тел.: +7 495-786-34-34 ■ Факс: +7 495-786-34-32
mail@ssd.ru ■ www.ssd.ru

1.2.1. Марка изделий, указанная в документе о качестве, должна соответствовать маркировочной надписи на внешней стороне ж/б изделий, по которой можно идентифицировать марку изделия.

1.2.2. Маркировочная надпись на изделиях, производимых компанией ЗАО «СВЯЗЬСТРОЙДЕТАЛЬ», нанесена каплеструйным принтером и содержит следующую информацию:

- Логотип (краткое наименование) предприятия изготовителя;
- Контакты;
- Марка изделия;
- Партия;
- Дата изготовления изделия;
- Масса изделия (для изделия, масса которого превышает 0,8т);
- Штамп технического контроля.

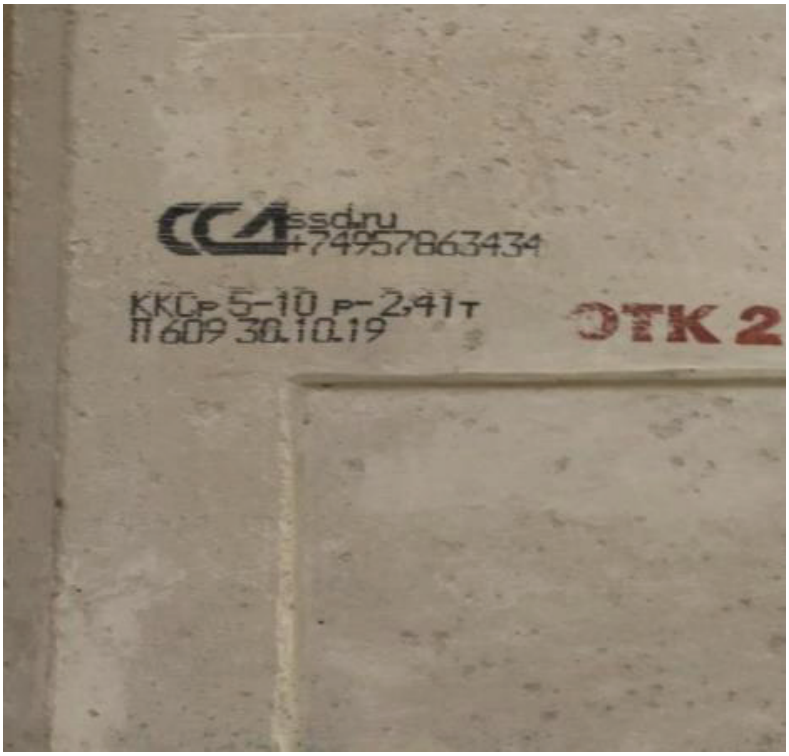

2 Внешний вид

2.1. Смотровые устройства типа ККСр состоят из двух элементов; верхнего с отверстием (диаметр 600 мм.) для формирования горловины колодца и «глухого» нижнего элемента с центрально расположенным дренажным отверстием.

2.2. Элементы колодцев типа ККСр отличаются друг от друга:

- формой;
- габаритными размерами;
- количеством и размерами ниш;
- количеством отверстий для ершей под кронштейны.

Конструктив смотровых устройств:
Смотровое устройство «Колодец ККСр-0,5-10(80)»

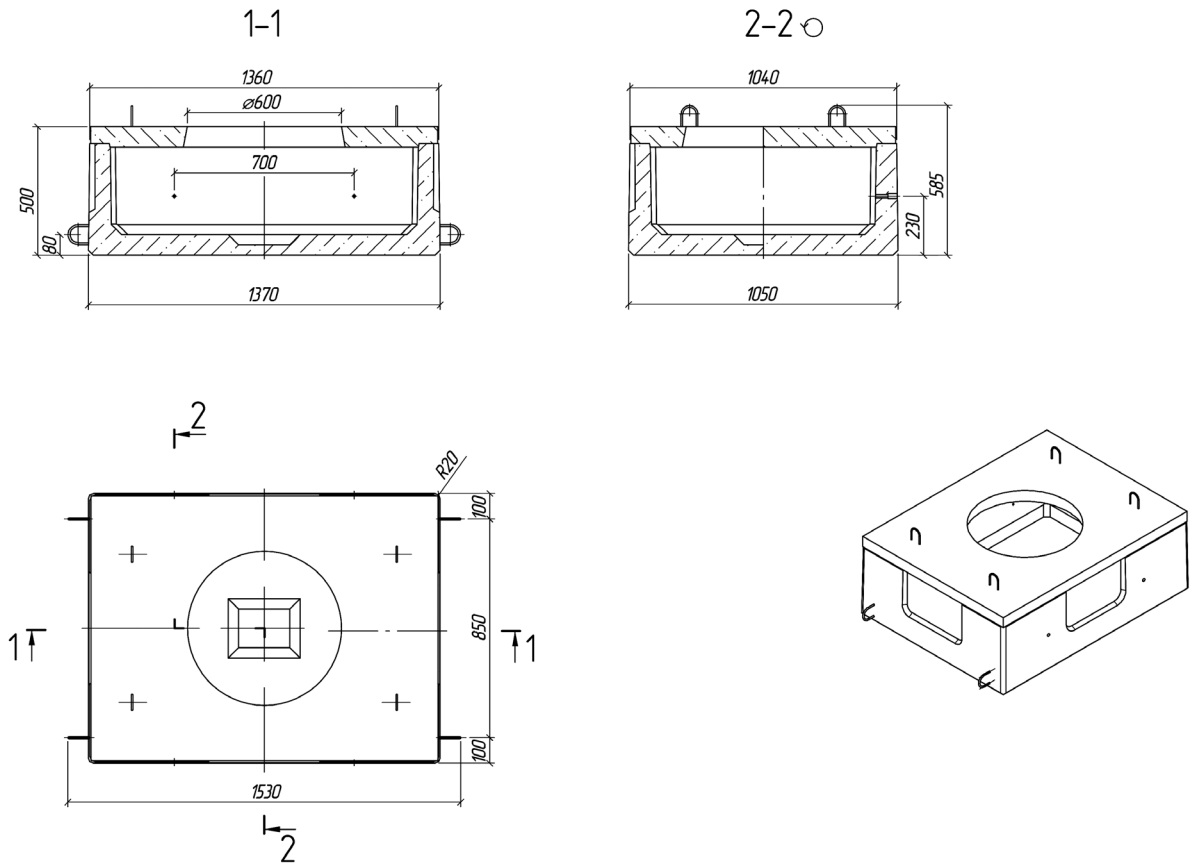

Смотровое устройство «Колодец ККСр-1-10(80)»

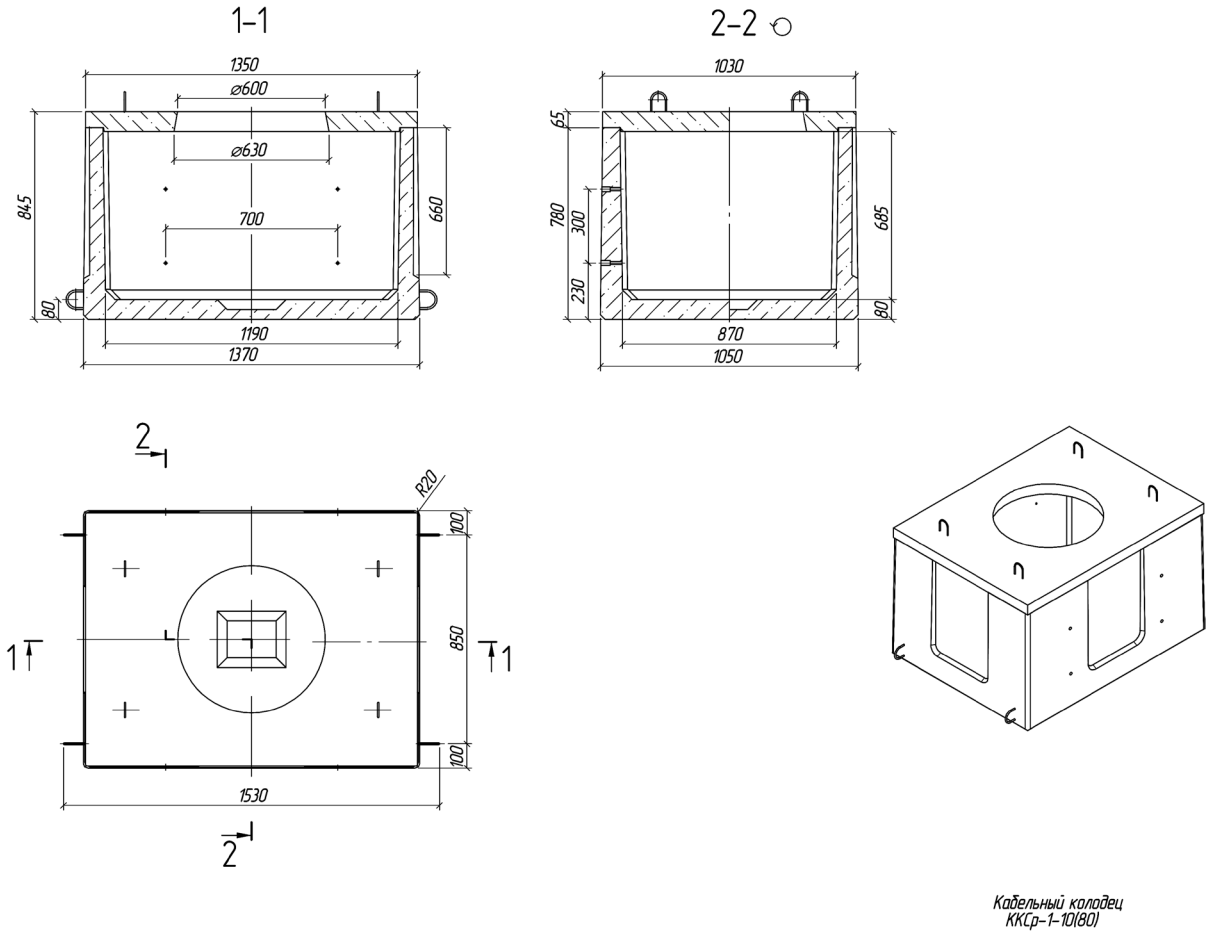

Смотровое устройство «Колодец ККСр-2-10(80)»

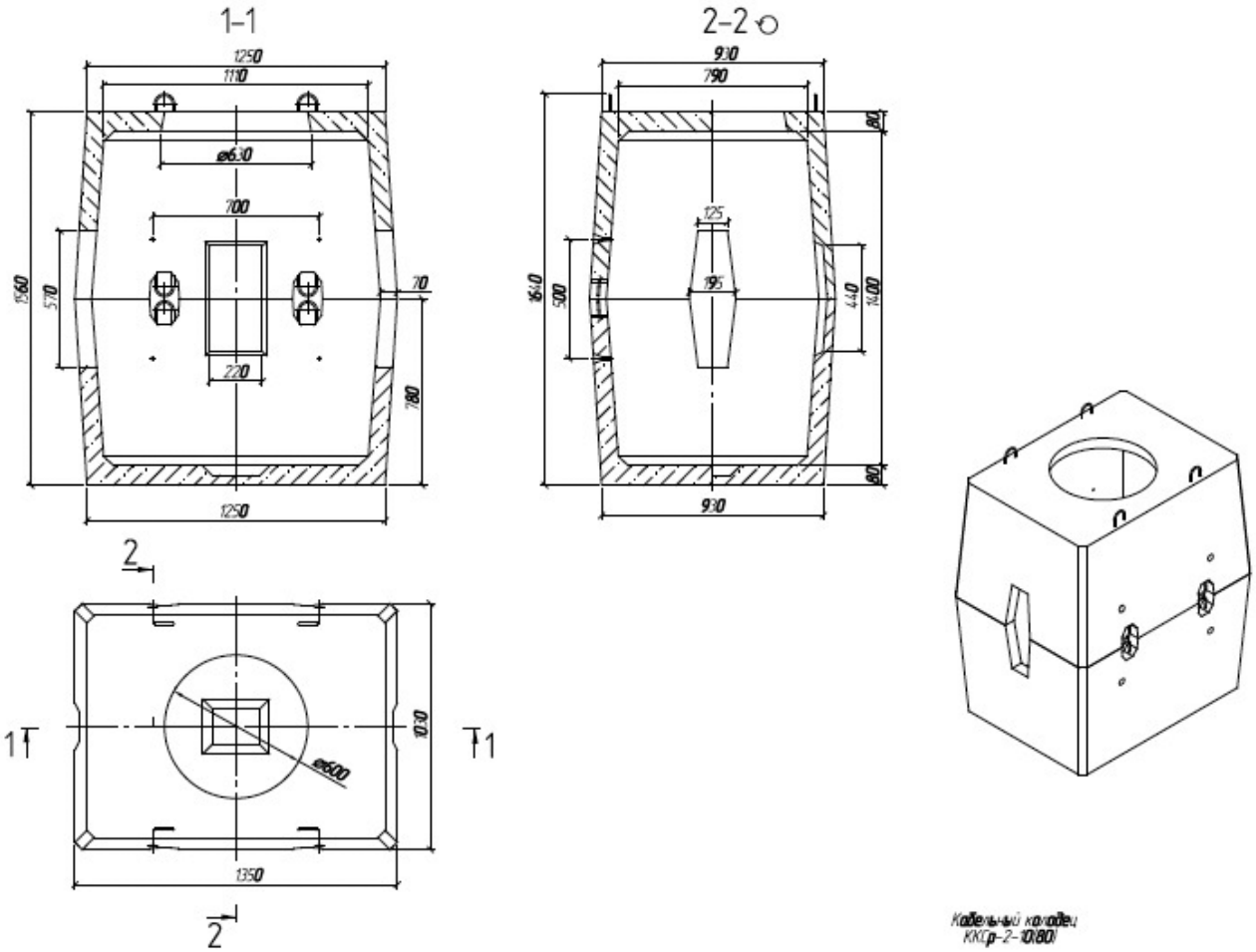

Смотровое устройство «Колодец ККСр-2,5-10(80)»

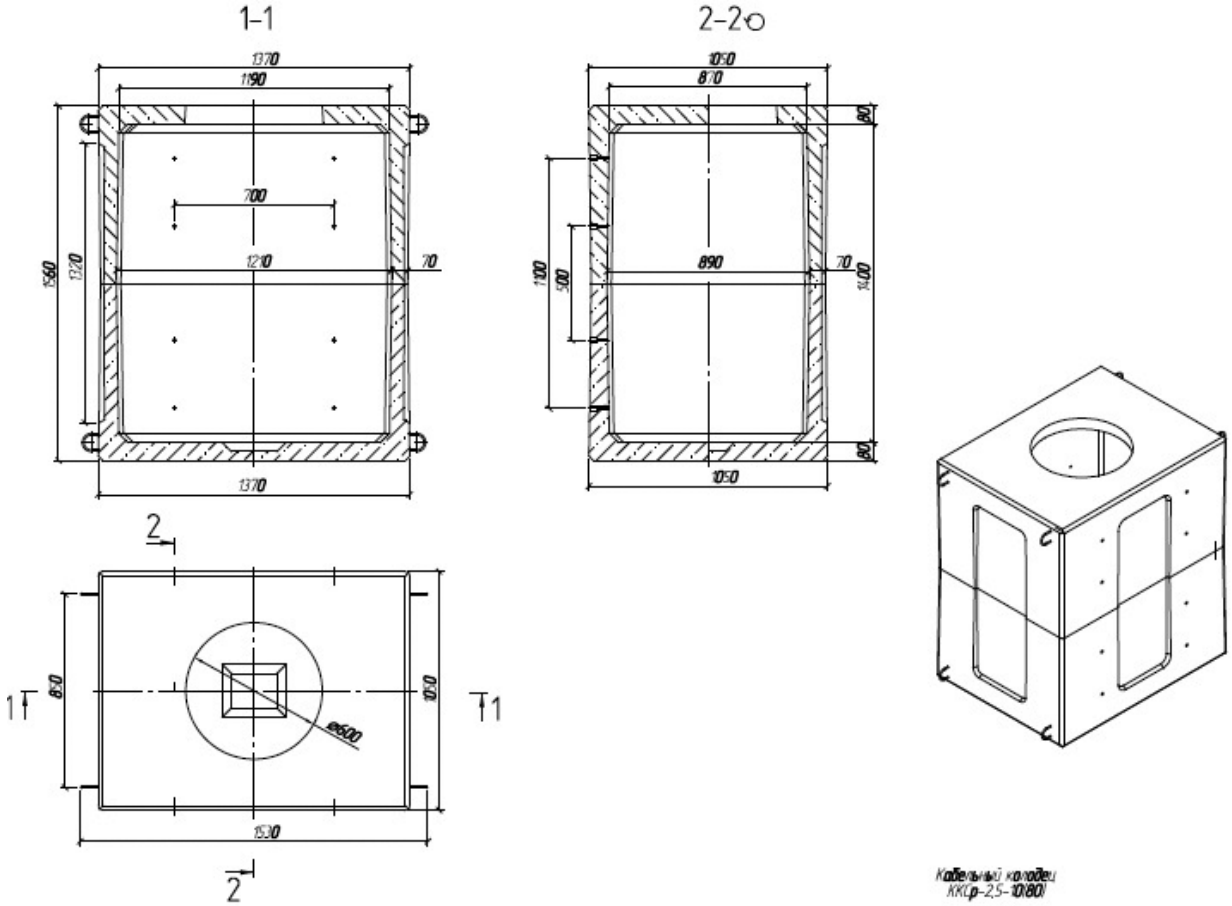

Смотровое устройство «Колодец ККСр 3-10»

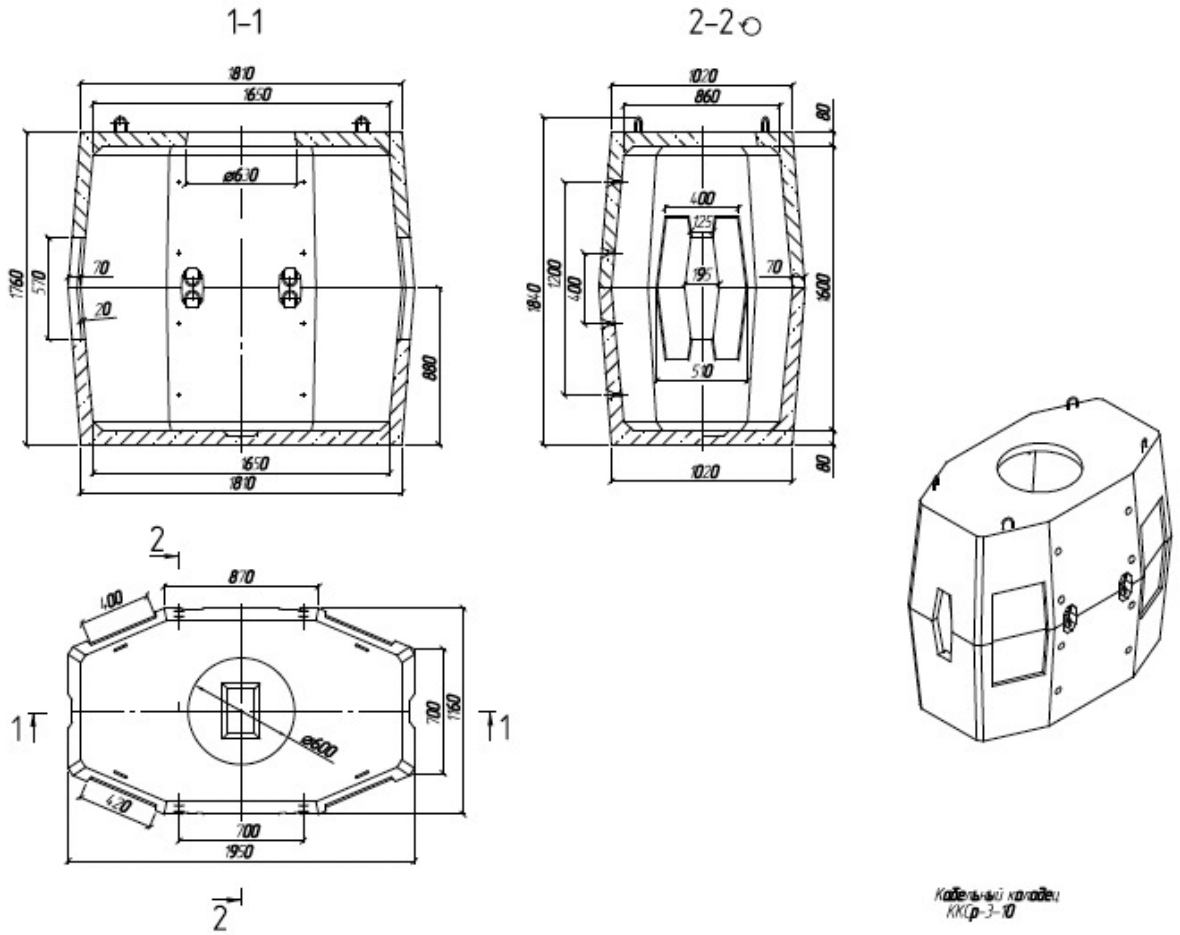

Смотровое устройство «Колодец ККСр 3-80»

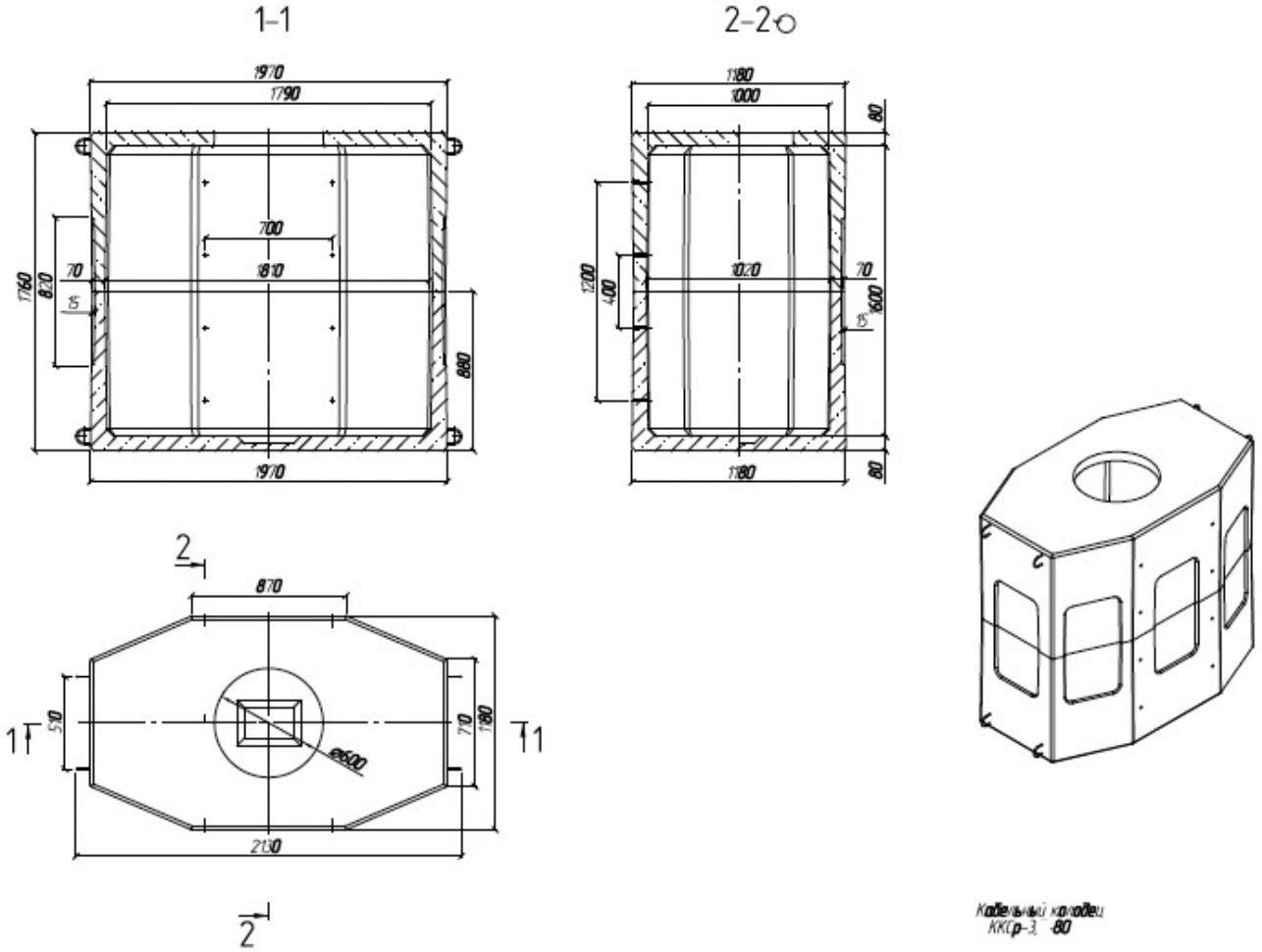

Смотровое устройство «Колодец ККСр 3,5-10(80)»

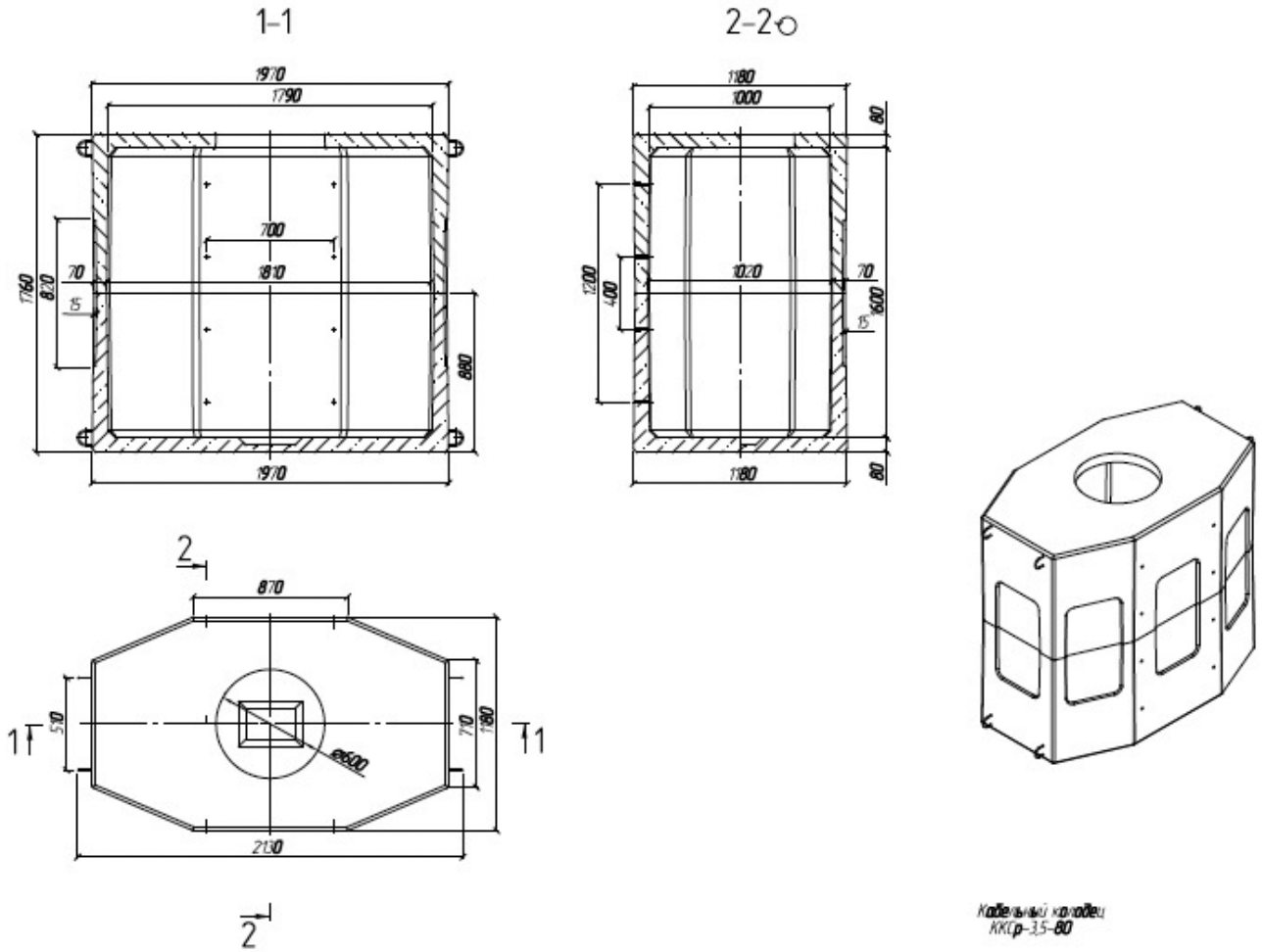

Смотровое устройство «Колодец ККСр 4-10»

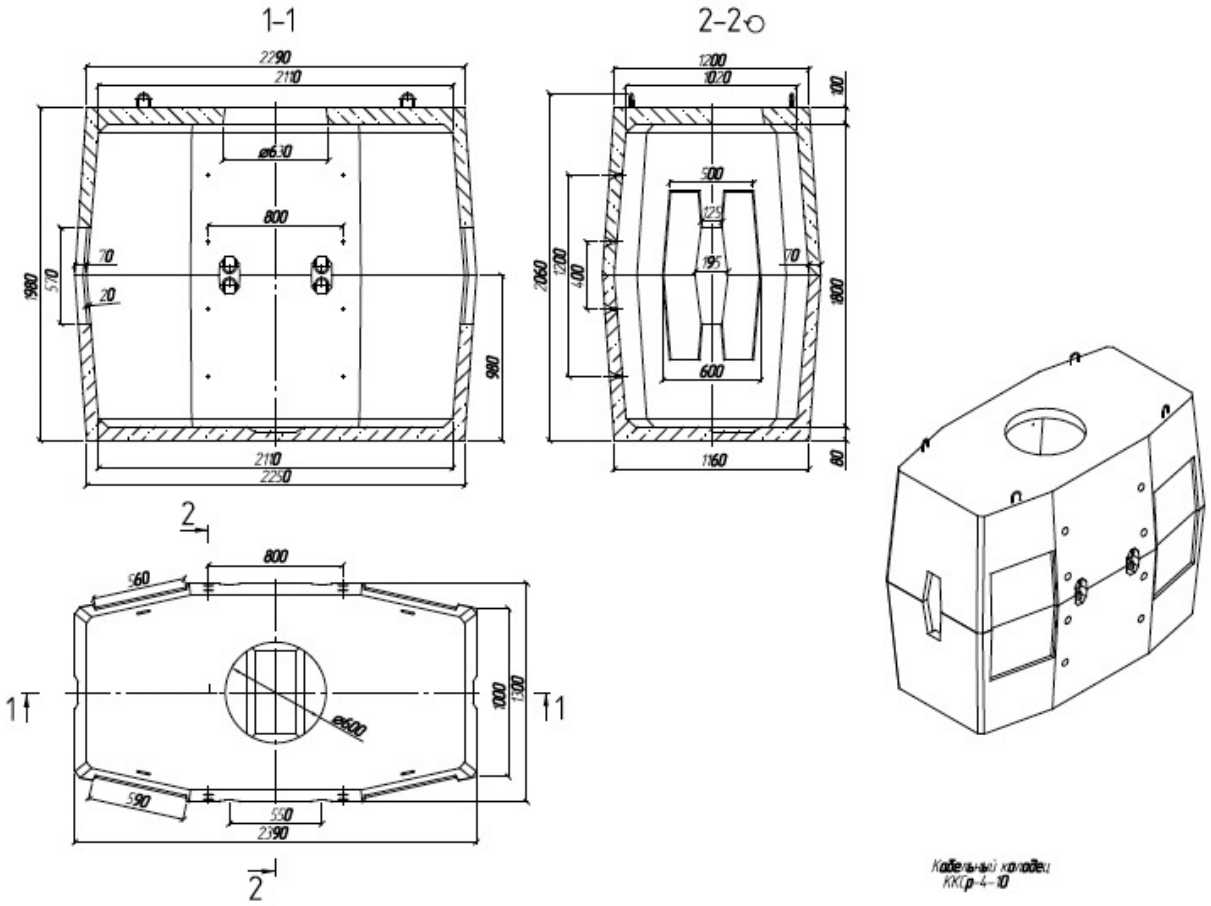

Смотровое устройство «Колодец ККСр 4-80»

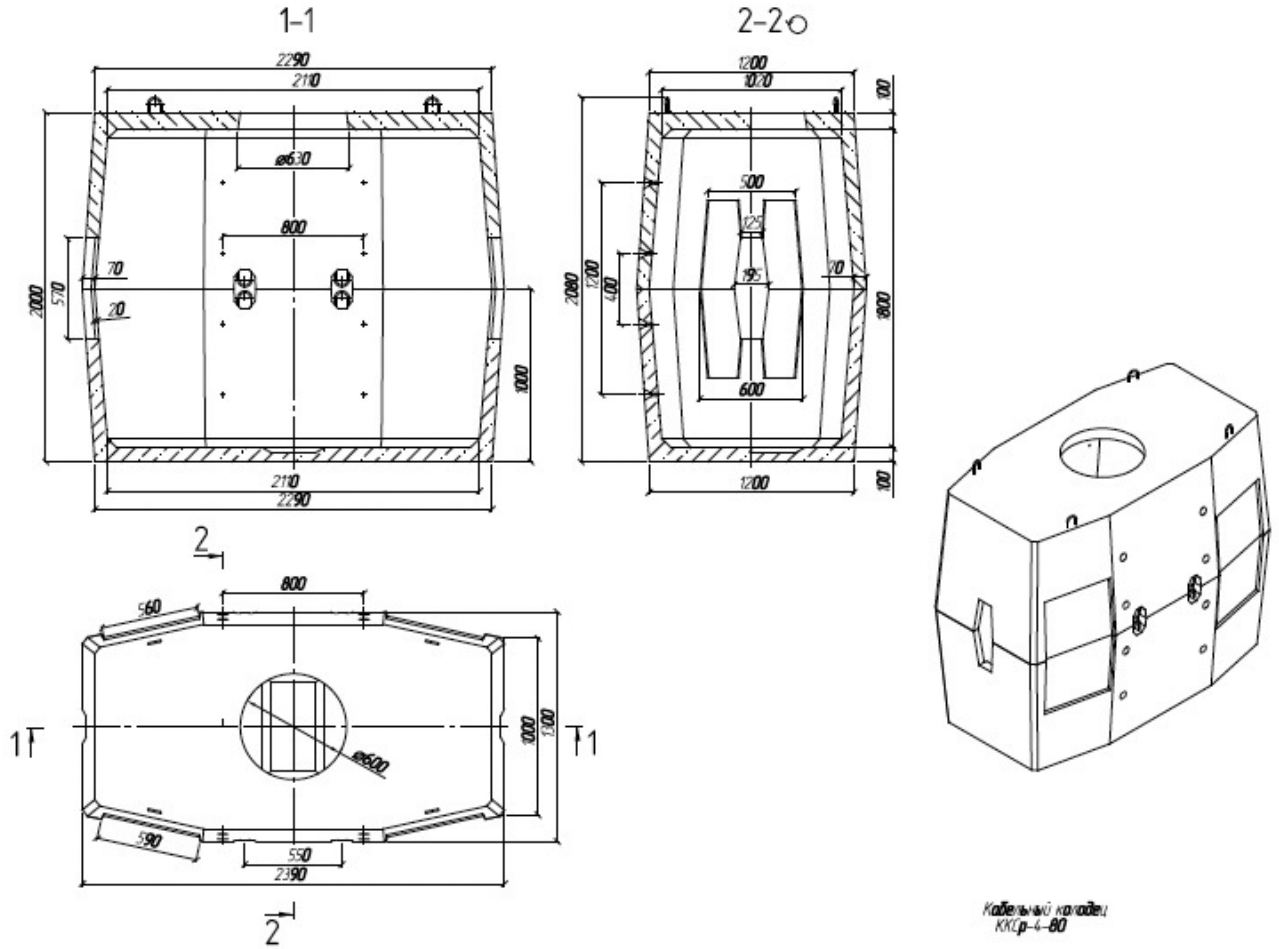

Смотровое устройство «Колодец ККСр 5-10»

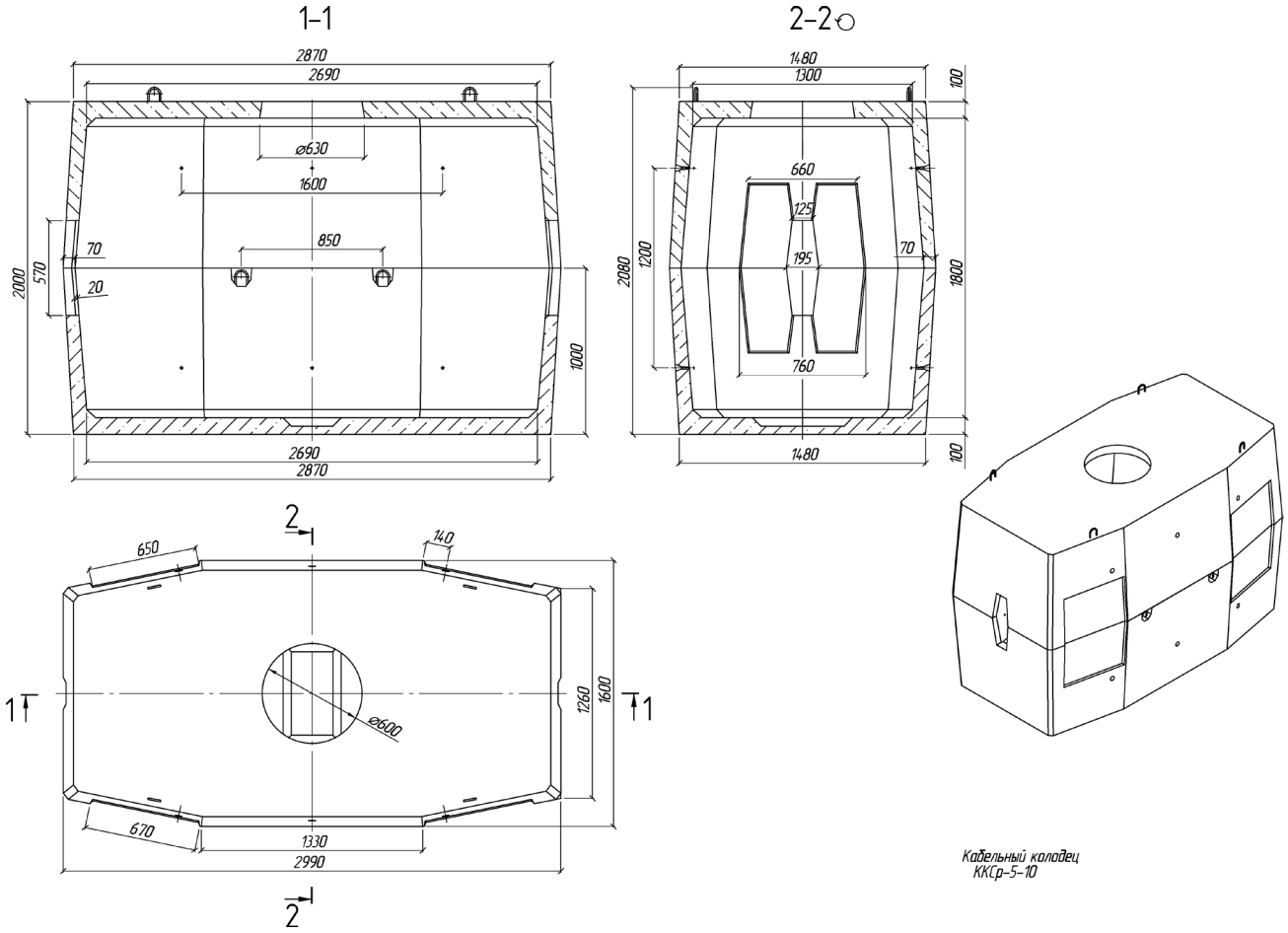

Смотровое устройство «Колодец ККСр 5-80»

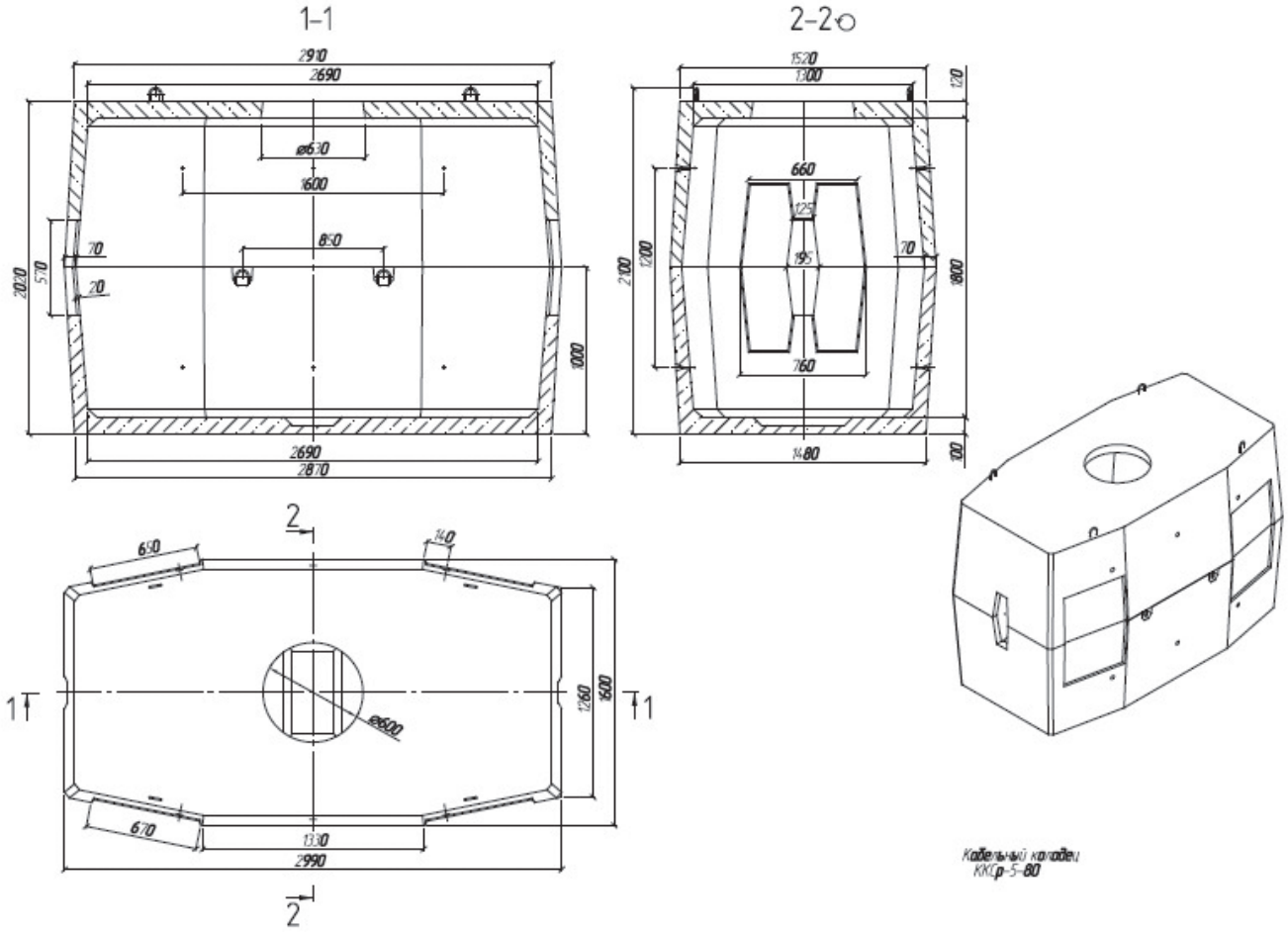

Боковые стенки колодца должны иметь специальные отверстия, на которых монтируются кронштейны или консоли, на которых размещается кабель и другие специальные устройства.

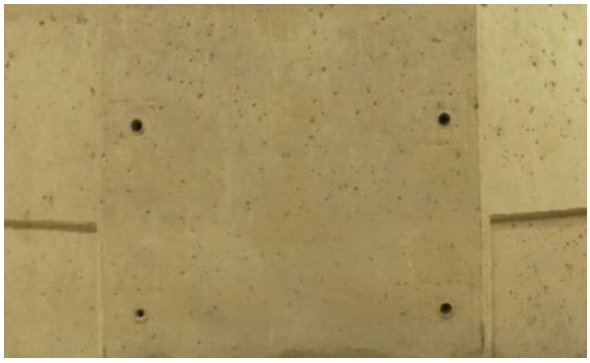

С внутренней стороны верхнего и нижнего элемента находится оттиск логотипа завода - изготовителя «ССД», который позволяет идентифицировать производителя, даже если колодец уже смонтирован и эксплуатируется.

- На колодцах ККСр-2 и ККСр-3М ниши для ввода утоплены изнутри

- На остальных типоразмерах смотровых устройств ниши для ввода каналов трубопровода утоплены снаружи

Основные особенности на которые стоит обращать внимание:
• Паспорт
• Наличие сертификата соответствия класса бетона
• Петлевой выпуск
• Наличие оттиска «ССД»
• Дренажное отверстие на нижнем элементе колодца
• Ниши для ввода каналов трубопровода
• Гидроизоляции (заполнены ли поры)
• Соответствие габаритам

Кольца типа «КО»
Отличительные особенности:
• Отсутствие петлевых выпусков
• Внешний диаметр колец 900 мм- типа «КО», для колец типа «КО-Ч», «КО-ЧП»- 1020 мм.
• Внутренний диаметр отверстия – 600мм. для всех типов колец
• Кольца типа «КО» изготавливаются высотой 50, 100 и 150 мм.

3. Требования к внешнему виду бетонной поверхности изделий

3.1 Бетонная поверхность железобетонных изделий должна соответствовать категории поверхности А-7 (поверхность невидимая в условиях эксплуатации) и отвечать требованиям ТУ23.61.12-089.27564371-2017; ГОСТ 13015-2012

3.2 Фактические размеры раковин, местных наплывов, впадин и околов бетона ребер изделий не должны превышать значений, указанных в таблице.

Категория бетонной поверхности изделия	Диаметр или наибольший размер раковины	Высота местного наплыва (выступа) или глубина впадины	Глубина окола бетона на ребре или на поверхности изделия	Суммарная длина околов бетона, измеряется на 1 м ребра
А-7	20 мм	5 мм	20 мм	Не регламентируется

3.3. Отклонения габаритов изделий:

– отклонения от номинальных размеров изделий не должны превышать по длине ± 20 мм; по ширине ± 8 мм; по высоте ± 20 мм; по толщине стенок ± 8 мм.

– отклонения от прямолинейности граней и рёбер изделий не должны превышать 5 мм.

– отклонения защитного слоя бетона по толщине не должны превышать 5 мм.

4. Требования к армированию

Для идентификации изделий, производимых на ЗАО « СВЯЗЬСТРОЙДЕТАЛЬ», при входном контроле железобетонные изделия могут быть проверены на соответствие армирования изделий.

Размер шага между арматурными стержнями боковых сеток и сеток перекрытия составляет 150- 200 мм

Контроль армирования жб изделий может производиться прибором «PS 35 Ferrodetektor» производства фирмы «HILTI» либо аналогом.

5. Если после проведенных вышеуказанных процедур у заказчика возникают подозрения в подлинности жб изделий, изготовленных производителем ЗАО «СВЯЗЬСТРОЙДЕТАЛЬ», то он вправе обратиться в компанию и на основании предоставленного паспорта качества выяснить подлинность изделий.